标准定倍远心镜头

HM15X110CT



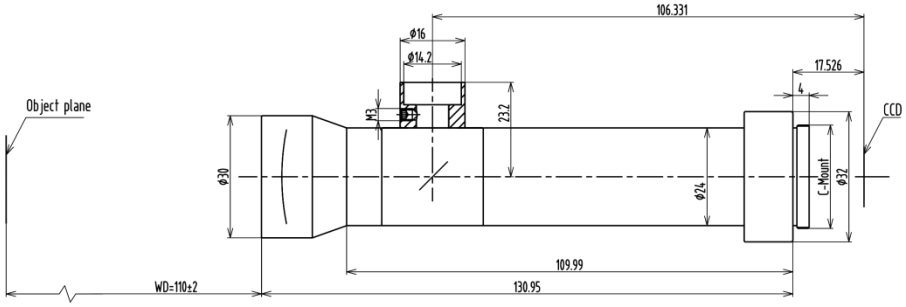

◆品牌：中联科创（ZLKC）
◆规格：2/3″ C 型 1.5X
◆采用物方远心设计，拥有卓越的成像品质
◆FOV 规格多，满足对不同视场需求
◆高分辨率、高对比、低畸变、大光圈
◆带同轴光可选，大景深，成像画质好
◆适用于高精度视觉定位等场景。

远心定倍镜头命名规则

HM15X110T
HM：系列代号
15X：该款镜头放大倍率为 1.5 倍
110：该款镜头工作距离为 110mm
C ：该款镜头带同轴光
T:远心（Telecentric）的缩写

产品规格书：

型号 Model		HM15X110CT
最大 CCD 尺寸 Max Image Size		2/3-inch
放大倍率 Magnification		1.5X
工作距离 WD (mm)		110
像方 F/# Working F/#		12
数值孔径 Object NA(mm)		0.06
物方景深 Depth of field(mm)		0.51
畸变 Distortion		<0.05%
分辨率 Resolution		5μ
视野范围 FOV（WxH）(mm)	2/3"(8.8x6.6)	5.8x4.4
	1/2"(6.4x4.8)	4.3x3.2
	1/3"(4.8x3.6)	3.2x2.4
物方远心度(° max)		<0.1°
接口 Mount		C-Mount
总长 TTL		148.6mm